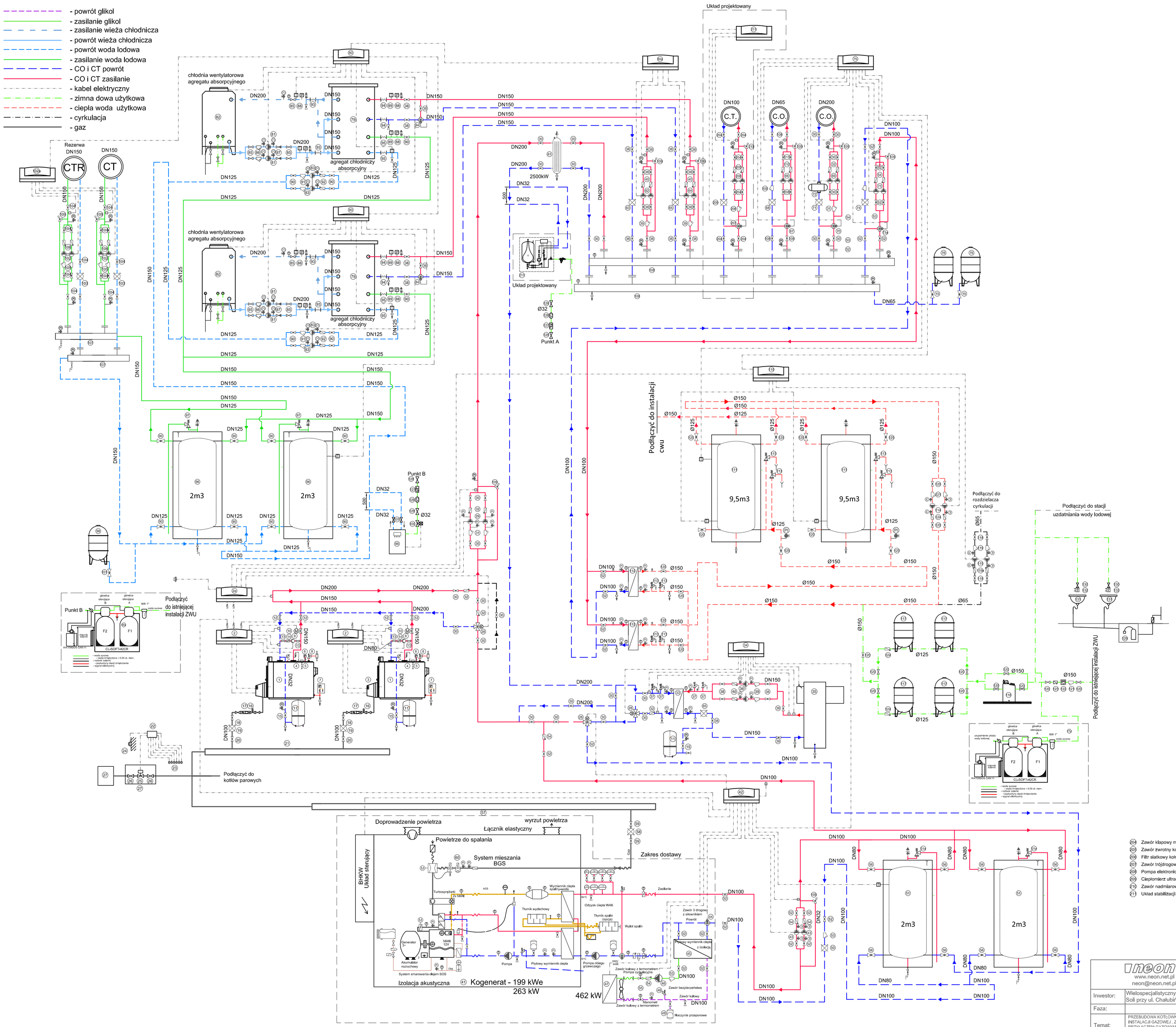

204	Zawór klapowy między kołnierzowy z przekładnią DN100 PN16 - 8 szt.
205	Zawór zwrotny kołnierzowy sprężynowy DN 100 PN 16 - 2 szt.
206	Filtr siatkowy kołnierzowy DN 100 PN 16 - 1 szt.
207	Zawór trójdrogowy z siłownikiem 230 V DN 80 - 1 szt.
208	Pompa elektroniczna V=25 m3/h, H= 140 kPa - 2 szt.
209	Ciepłomierz ultradźwiękowy DN65 przepływ nominalny 25m3/h - 1 szt.
210	Zawór nadmiarowo upustowy Dn25 zakres nastawy 0,05 -0,5 bar - 1 szt.
211	Układ stabilizacji ciśnienia ze zbiornikiem 3000 dm3 - kpl.

neon
www.neon.net.pl
neon@neon.net.pl
Częstochowa, ul. Bór 180
42-202 Częstochowa
tel./fax: +48 +34 3245161

Inwestor:	Wielospecjalistyczny Szpital Samodzielny Publiczny Zakład Opieki Zdrowotnejw Nowej Soli przy ul. Chałubińskiego 7, 67-100 Nowa Sól
Faza:	PROJEKT WYKONAWCZY
Temat:	PRZEBUDOWA KOTŁOWNI WĘGLOWEJ NA KOTŁOWNIĘ GAZOWĄ, WRAZ Z BUDOWĄ WEWNĘTRZNEJ INSTALACJI GAZOWEJ , ZABUDOWA ZBIORNIKA GAZOWEGO LNG O POJ. DO 10M3 NA DZIAŁCE I PRZYŁĄCZEM GAZOWYM OD ZBIORNIKA DO BUDYNKU W RAMACH ZADANIA MODERNIZACJA KOTŁOWNI WIELOSPECJALISTYCZNEGO SZPITALA SAMODZIELNEGO PUBLICZNEGO ZAKŁADU OPIEKI ZDROWOTNEJ W NOWEJ SOLI PRZY UL. CHAŁUBIŃSKIEGO 7, DZ. EWID. NR 188/90

Projektował:	mgr inż. Wojciech Norberciak	SLK/1372/POWS/06	specjalność instalacyjna	VIII 2020
Sprawdził:	mgr inż. Jacek Płoszaj	SLK/4547/POOS/12	specjalność instalacyjna	VIII 2020
Schemat technologiczny kotłowni			Skala -/-	Nr rysunku W0